Solamat 90 Teilezeichnung 1 (Stand 01/06)

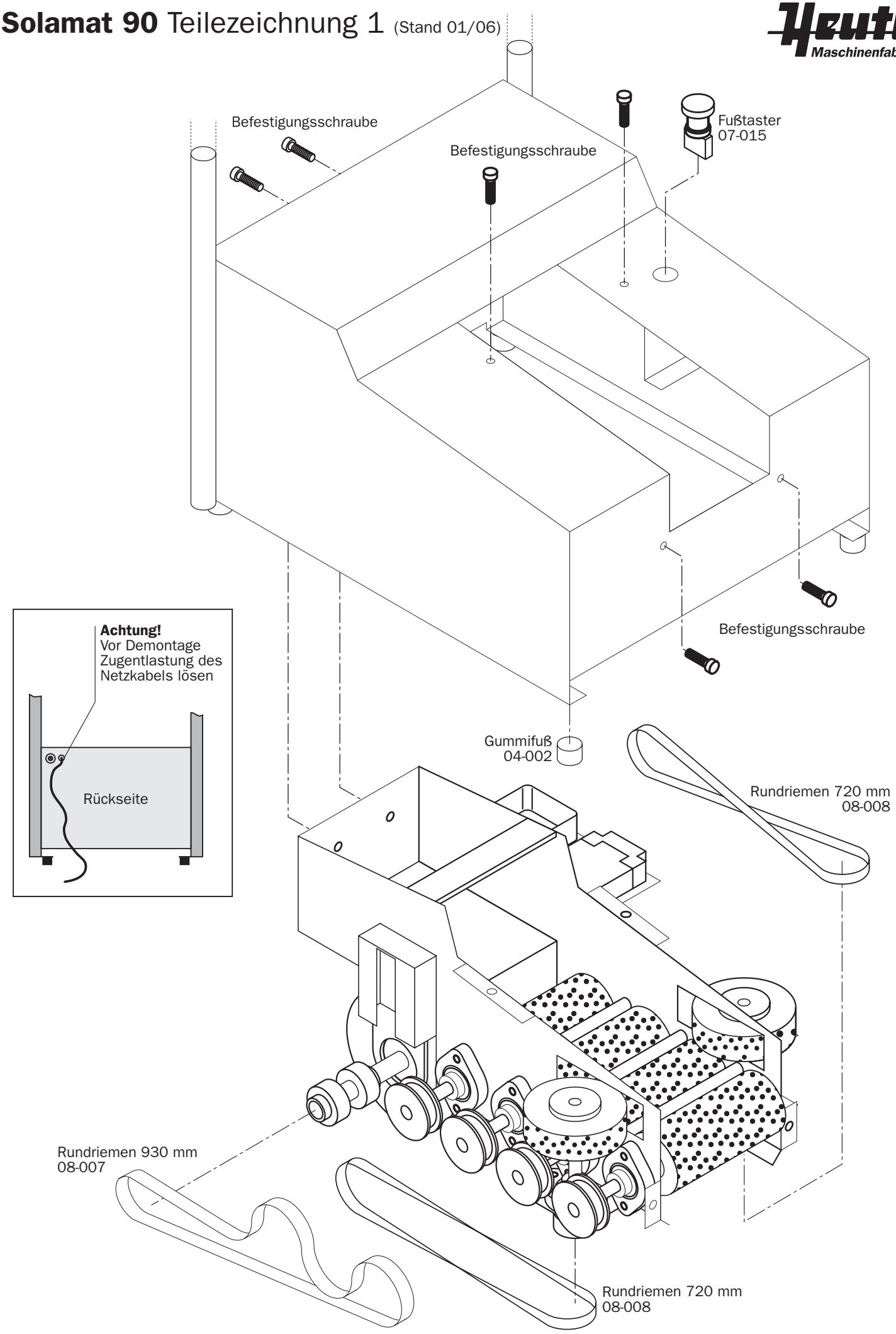

Solamat 90 Teilezeichnung 2 (Stand 01/06)

Heute Maschinenfabrik

Dämm-Matte

Verteilerdose
07-005
+ Leiste
07-014

Zeitrelais
03-001

Motor
02-001

Alu-Riemenscheibe
54 x 16 x 20 mm
05-846

Alu-Riemenscheibe
54 x 16 x 20 mm
05-846

Alu-Riemenscheibe
54 x 16 x 20 mm
05-846

Kugellager
m. Halterung
05-015

Walzenbürste
01-003

Kugellager
m. Halterung
05-015

Alu-
Riemenscheibe
67 x 16 x 12 mm
05-844

Welle 280 mm
05-800

Mutter M10
selbst-
sichernd

Randreinig.-
Bürste
01-015

Kugellager
m. Halterung
05-015

Welle
05-868

Kugellager
m. Halterung
05-015

Alu-Riemen-
scheibe
54 x 16 x 12
05-843
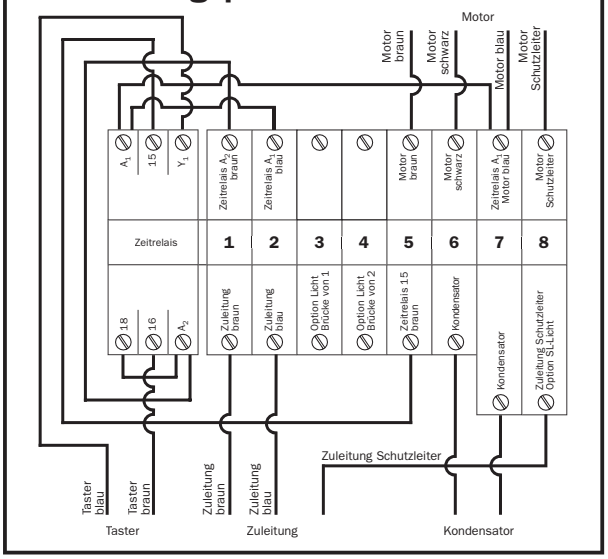
Verdrahtungsplan